SmartDate X40 / SmartDate X40-IP

열전사 코더

마켐이마지의 약속: 고객의 가치를 더 높여 줄것입니다.

마켐이마지는 SmartDate X40의 설계에 사용자 비용과 환경적 측면을 중요 요소로 각인시킴으로써 열전사 기술의 표준을 지속적으로 강화하는 데 기여하고 있습니다. SmartDate X40은 매우 열악한 환경의 공장 라인에서도 장기적인 비용 관리, 환경을 고려한 설계, 뛰어난 가동 시간 및 성능 향상과 같은 이점을 제공하는 우수한 고급 코딩 솔루션입니다.

비용 절감

- 넓어진 리본 폭, 20 mm - 55 mm, 리본 사용량의 최적화.
- 자동 리본 최적화 기능을 지원하는 소프트웨어가 포함되어 있습니다.
- 특허받은 리본 절약 기능은 리본 낭비를 최소화시키는 데 기여.
- 저가형 32 mm 프린트헤드 옵션(표준 53 mm)은 35 mm 미만의 리본이 필요한 애플리케이션에 적합합니다.
- 표준 1100 m 리본을 이용하면 변경 횟수를 줄이고 인쇄당 비용을 개선할 수 있습니다.

최적 동작

- 효용비율, 리본상태 및 "dead-dot" 감지 기능에 실시간 접근.
- 표준, 조업시간 증대를 목적으 로 더 길어진 1100 m 리본.
- 지능적인 데이터 입력 기능이 있어 쉽고 안전한 작업 관리가 가능해 오류가 감소합니다.
- 간단한 메시지 설계에 사용하기 편리한 CoLOS® Create 5.0 소프트웨어.

고성능 인쇄

- 지능형 프린트헤드는 자동 설정 및 불량 도트 감지 기능으로 최적의 인쇄 품질을 제공합니다.
- 선택적인 프로모션 코딩 기능으로 각 팩에 고유의 코드를 사용할 수 있습니다.
- 인쇄 속도는 600 mm/sec 까지.
- 고 품질 300 dpi 해상도.

높은 신뢰성

- 업계에서 최고인 18개월의 표준 보증기간*.
- 타 경쟁사와 비교할 수 없는 인쇄헤드 보증기간*.
- 예방의 목적으로 유지보수 관리를 하고자 방문하는 횟수는 거의 제로(0), 이는 리본의 직접 구동장치와 마모 부품이 없는 향상된 카세트 설계 때문.
- 우수한 이용율, 표준형 1100 m 리본 의 지원으로 99.6 %까지**.
- 열악한 환경이나 고압수 세척이 잦은 경우에 유용한 IP 보호 옵션이 제공됩니다.

친 환경성

- 공기 소모량을 2.5 바에서 인쇄당 0.4 ml로 절감.
- 전력 소비량을 50 % 까지 절감.
- 새로운 표준형 리본 설계로 리본 낭비를 20 %까지 절감.
- 콘트롤러는 개선된 에너지 효율성내의 절전 기능.

markem·imaje

the team to trust

*마켐이마지의 규정 조건 참고
**이용율 = 가동시간 / (가동시간 + 중단시간)

SmartDate X40/SmartDate X40-IP 사양

인쇄 특징

- 인쇄 속도:
  - 간헐형: 600 mm/s 까지
  - 연속형: 10 - 600 mm/s 까지
- 인쇄 영역:
  - 간헐형: 53 mm 혹은 32 mm x 75 mm
  - 연속형: 53 mm 혹은 32 mm x 100 mm
- 인쇄 특징:
  - 자동으로 인쇄 헤드 설정
  - Dead-dot 감지
  - 간헐형 및 연속형 프린터
  - 부품 추가없이 왼쪽형에서 오른쪽형으로 변경 용이
  - 인쇄 간 갭 평균 0.5mm
  - 자동으로 이동 코드 및 일련 번호 설정
  - 알파벳 문자로 다양한 변수 사용자 입력 필드 가능
- 리본 절약 모드:
  - 레디얼 방식의 리본 절감
  - 인터레이스 모드
  - 다수 인쇄 트리거
  - 네가티브 리본 어드밴스
- 인쇄 특성: 비로마 문자와 심볼을 포함해 완전한 투루타입 폰트 지원. 실시간으로 시간, 날짜 및 자동으로 업데이트하는 best before date 인쇄, 바코드; ITF, Code 39, Code 128, EAN 128, EAN 8, EAN 13, UPC A, UPC E, RSS linear, PDF 417, ID Matrix, QR 및 Composite RSS 바코드 지원

동작

- 사용자인터페이스: 단색형 사용자인터페이스 혹은 이미지 선택용 칼러 LCD 터치 스크린, 변수 데이터 입력, 자가진단 및 시스템 설정
- 마스터가 최대 4개의 슬레이브를 제어할 수 있는 마스터/슬레이브 기능
- 인쇄된 이미지, 남은 인쇄량을 실시간 표시 및 인쇄 번호를 WYSIWYG에 의한 미리보기
- 자가진단 기능
- LED 상태 지시등
- 신속한 리본 교체를 위한 웹 다이아그램
- 하드웨어 인터페이스:
  - 입력: “Print go” + 1 구성 입력
  - 출력: 오류, 경고, 그리고 2 구성 출력
- 소프트웨어 인터페이스:
  - 이미지 다운로드, 이미지 설정 및 데이터 파일용 USB
  - RS232, 이더넷 통신 표준
  - PCs, PLC 및 포장 기계용 통신 프로토콜

PC 소프트웨어

- 무료로 간단한 메시지 설계용 CoLOS® Create 5.0 프로그램 포함; CoLOS® Create Pro와 Enterprise 버전 4 혹은 그 상위 프로그램과 호환

기타 특징

- 소모품: 다양한 품질과 색상이 가능한 열전사 리본
- 최대 리본 길이: 1100 m 까지
- 최소 리본 폭: 20 mm
- 최대 리본 폭: 55 mm
- 무게:
  - 프린터: 7.8 kg
  - 칼러형 컨트롤러: 4.5 kg
  - 모노형 컨트롤러: 4.0 kg
- 전기 전원: 자동 스위치로 90 – 264 V; 주파수: 47/63 Hz; 전원 150 VA
- 공기 공급: 6 bar/90 psi (최대) 건조, 오염되지 않을 것
- 공기 소모량: 2.5 바에서 인쇄당 0.4 ml까지 감소
- 동작 온도 범위: 0 - 40°C
- 습도: 10% - 90% 비콘덴싱

선택 사양

- OEM 통합을 위한 웹 UI
- 고압수 세척에 적합한 IP 보호 옵션
- 손쉬운 통합을 위한 OEM 컨트롤 박스

악세서리

- 브라킷
- 엔코더
- 설치된 SmartDate X40용 IP 보호 키트

컨트롤러

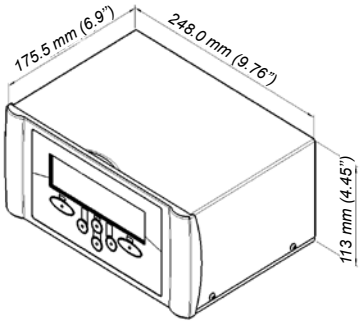

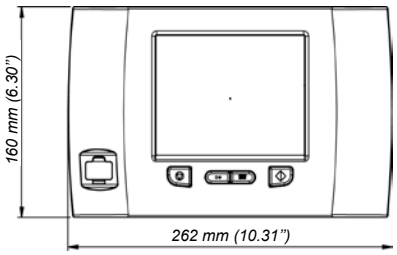

프린터

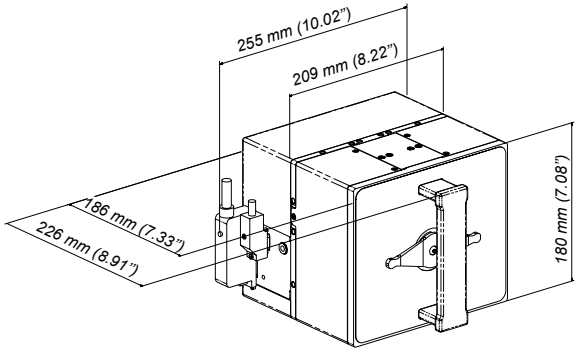

더 상세한 사항은 www.markem-imaje.com을 방문하여 주시면 상세히 안내해 드립니다.

The design and manufacturing plants of this product are ISO 9001 / ISO 14001 CERTIFIED

우리는 어떠한 고지 없이 우리 제품의 설계나 특성을 변경할 권리를 가지고 있습니다.

Photos: Al Karey Photography
Printed in France on recycled paper - B1

마켐이마지주식회사
서울특별시 금천구 가산동 345-30,
남성프라자 202호
전화번호: 02 866 5737
팩스번호: 02 863 5737

markem·imaje
A DOVER Company